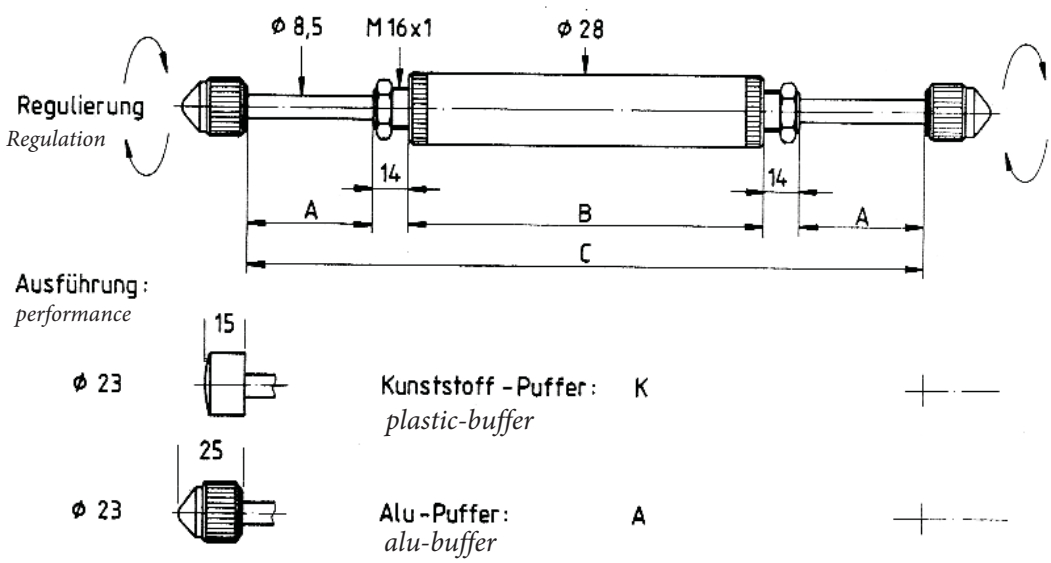

ZDH mit Zahnregulierung

Wirkungsweise	A	B	mode of action	A	B	Schließkraft/ closing force	Art.-Nr./ prod. code	Anschl./ fittings
F / S progressiv	50 / 50	220	**F / S progressiv**	50 / 50	220	**20-3000N**	23302515	A / A
F / S progressiv	70 / 70	261	**F / S progressiv**	70 / 70	261	**20-3000N**	23302615	A / A
F / F	100 / 100	235	**F / F**	100 / 100	235	**20-3000N**	23302915	A / A
S / S	120 / 120	208	**S / S**	120 / 120	208	**20-3000N**	23308015	A / A

Lastbereich regulierbar
F = Kolbenstange selbstständig ausfahrend durch Feder
S = Kolbenstange ausfahrend durch Schub der Gegenseite
Adjustable damping
F = Automatic return movement
S = Pushing out the piston rod by thrust of the opposite side

Weitere Hublängen sind möglich. Technische Änderungen vorbehalten!
Further stroke lengths are possible. Subject to technical modifications!